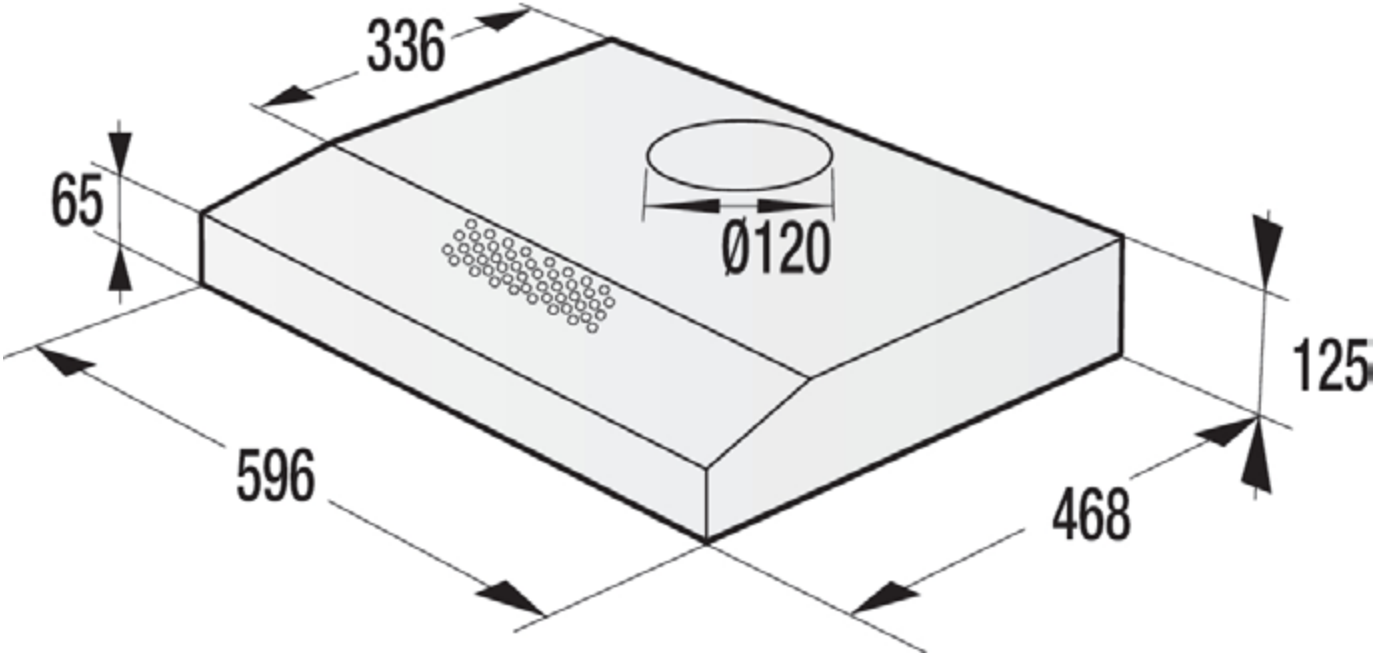
336
65
Ø120
125
596
468